STRALCIO SEZIONE "W-W"

SCALA 1:5

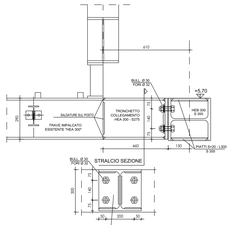

N.B.: LE SALDATURE DI COLLEGAMENTO DEL TRONCHETTO "HEA 300 - S275" DI COLLEGAMENTO ALLA TRAVE "HEA 300" DELL'IMPALCATO ESISTENTE, DA EFFETTUARE SUL POSTO, DOVRANNO ESSERE SOTTOPOSTE A CONTROLLO SUPERFICIALE CON LIQUIDI PENETRANTI

STRALCIO SEZIONE "Z-Z"

SCALA 1:5

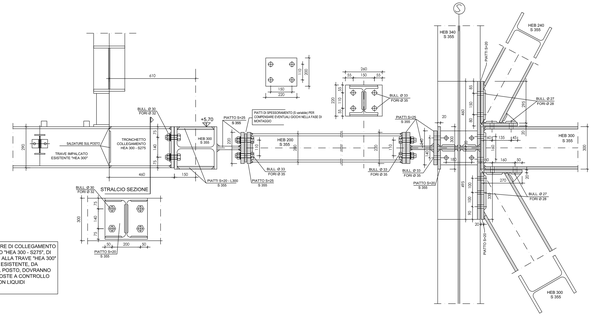

N.B.: LE SALDATURE DI COLLEGAMENTO DEL TRONCHETTO "HEA 300 - S275" DI COLLEGAMENTO ALLA TRAVE "HEA 300" DELL'IMPALCATO ESISTENTE, DA EFFETTUARE SUL POSTO, DOVRANNO ESSERE SOTTOPOSTE A CONTROLLO SUPERFICIALE CON LIQUIDI PENETRANTI

STRALCIO SEZIONE "Z1-Z1"

SCALA 1:5

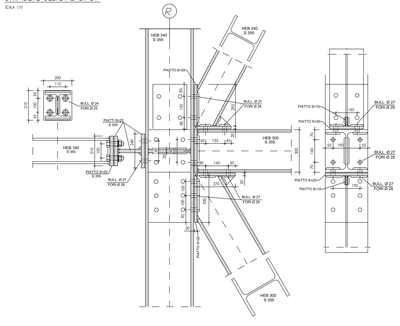

STRALCIO SEZIONE "Z2-Z2"

SCALA 1:5

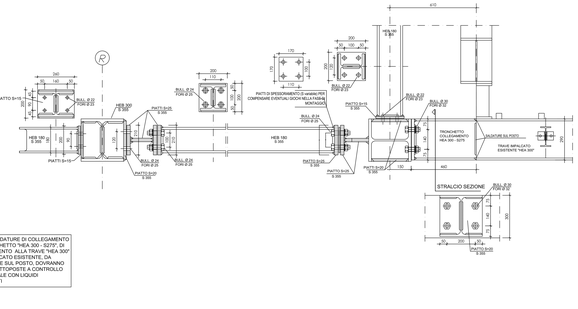

N.B.: LE SALDATURE DI COLLEGAMENTO DEL TRONCHETTO "HEA 300 - S275" DI COLLEGAMENTO ALLA TRAVE "HEA 300" DELL'IMPALCATO ESISTENTE, DA EFFETTUARE SUL POSTO, DOVRANNO ESSERE SOTTOPOSTE A CONTROLLO SUPERFICIALE CON LIQUIDI PENETRANTI

PART. COLLEGAMENTO TORRE TIPO - EDIFICIO - QUOTA +5,70

SCALA 1:10

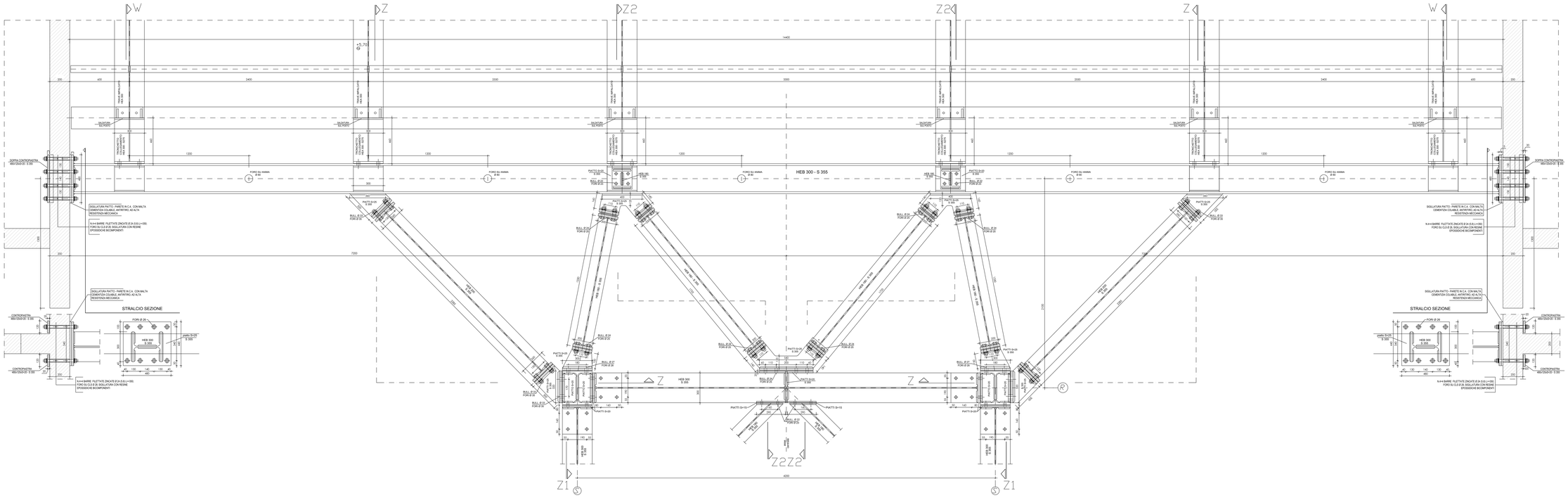

PART. DIMENSIONI CORDONI DI SALDATURA TIPO

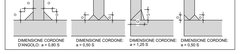

LE MISURE DEGLI ELEMENTI IN C.A. SONO ESPRESSE IN cm
LE MISURE DEGLI ELEMENTI IN ACCIAIO SONO ESPRESSE IN mm
LE MISURE DOVRANNO ESSERE VERIFICATE SUL POSTO

STRUTTURE IN CARPENTERIA METALLICA E COMPONENTI MECCANICI
Classe di esecuzione secondo EN UNI 1090: **EXC3**

MATERIALI

CALCESTRUZZO PALI DI FONDAZIONE: C 25/30 - RCK >= 30 MPa
Classe di esposizione: XC2
Classe di consistenza: S4 - diametro massimo inerti: 25 mm
Copriferro minimo: 30 mm

CALCESTRUZZO BASAMENTI TORRI (zattere e baggioli):
C 32/40 - RCK >= 40 MPa
Classe di esposizione: XS1
Classe di consistenza: S4 - diametro massimo inerti: 25 mm
Copriferro nominale: 55 mm

ACCIAIO per C.A.: "B450C" CONTROLLATO IN STABILIMENTO
1,15 <= ß.fk/.fk < 1,35

ACCIAIO PER STRUTTURE METALLICHE:
"S 355" "S355J0"
Tensione di rottura 510 MPa
Tensione di snervamento 355 MPa

ACCIAIO PER COMPONENTI MECCANICI E COLLEGAMENTI:
(manovellismi dispositivi dissipativi e giunti di collegamento)
"S 355 H" - UNI EN 10025-2

t <= 40 mm	Tensione di rottura	510 MPa
	Tensione di snervamento	355 MPa
40 mm < t <= 80 mm	Tensione di rottura	470 MPa
	Tensione di snervamento	335 MPa

SALDATURE e BULLONATURE:
Norma UNI EN ISO 4063:2011
Giunti di prima classe, testa a testa, a croce od a T, a completa penetrazione; giunti con contorni d'angolo a completo ripristino delle sezioni resistenti unite
Bulloni 10.9 (UNI EN ISO 898-1:2013)

PROTEZIONE STRUTTURE METALLICHE: Zincatura a caldo, spessore minimo 85 micron

PROTEZIONE COMPONENTI MECCANICI: Verniciatura

BARRE FILETTATE PER TIRAFONDI: 8.8 UNI EN ISO 898 T1

BARRE FILETTATE PER ANCORAGGI CHIMICI: acciaio S 355 - 5.8

MALTA CEMENTIZIA COLABILE PER SIGILLATURE:
Caratteristiche richieste in fase plastica: >1,75
Adesione al calcestruzzo: >1MPa
Resistenza allo sfilamento delle barre d'acciaio: >20 MPa
Resistenza a compressione: >32 MPa (1 g); >50 MPa (7 gg); >70 MPa (28 gg)
Resistenza a flessione: >5 MPa (1 g); >7 MPa (7 gg); >8 MPa (28 gg)

RESINA EPOSSIDICA PER ANCORAGGI:
Tipo "HILTI HIT-RE 500 V3" certificata per ancoraggi antisismici
Resistenza a compressione: >132 MPa
Resistenza a flessione: >47 MPa
Resistenza a rottura della resina nell'ancoraggio su calcestruzzo: >23 MPa
Temperatura di utilizzo supporto (fondo fisso): +40°, -40°
Temperatura di utilizzo cartuccia: +5°, +40°

Applicazione del sistema di protezione sismica a lari dissipative
Fornitura di dispositivi dissipativi antisismici a pendolo scorrevole a doppia - Piano superiore n. WD3100TB27NE 4310001 - Classificazione internazionale EN14910
Innovative Marco DISTARSNT Italia SrlS
CONSULENZA SPECIALISTICA: Ing. Alessandro Battacchi

PIANTA CHIAVE

Ente Nazionale per l'Aviazione Civile

AEROPORTO CIVILE DI LAMEZIA TERME (CZ)

LOTTO L1 - Sviluppo aerostazione passeggeri
CUP: H84G22000030009
LOTTO L2 - Interventi per la security e la digitalizzazione
CUP: H86J22000390002
LOTTO L6 - Potenziamento delle reti di sottoservizi e impianti tecnologici
CUP: H84G22000080009

PROGETTO ESECUTIVO

LOTTO L1

TERMINAL ARRIVI - AMBITO 02
ATTACCO A EDIFICIO QUOTA +5,70 - TORRI DISSIPATIVE

GRUPPO DI PROGETTAZIONE
Raggruppamento Temporaneo di Professionisti

AERTEC
Direttore Tecnico e Responsabile integrazione prestazioni specialistiche: ing. Giuseppe Gallo
Geologia dott. Emanuele Fasce
Progettazione strutture: ing. Alessandro Cacciatori
Project Manager: ing. Emanuele Perria
Coordinamento Esterno: ing. Luca Ferrari

VALLE 3.0
Direttore tecnico: ing. Iberdrola Carlos Berenguer López
Responsabile esterno SI Impianti: ing. Pietro Tore Catalanotti

Direttore tecnico: arch. Emanuele Valle
Progettazione architettonica: arch. Luca Valle
arch. Leonardo Giovannozzi

incide
Direttore tecnico e progettazione strutturale: ing. Gianluca Valente
Responsabile della progettazione strutture: ing. Matteo Pagnini

Direttore Tecnico: ing. Giambattista Parisi
Responsabile Impianti: ing. Marco Bergami
Progettazione Impianti: F.I. Daniele Togni
ing. Enrico Facchinetti

CODICE ELABORATO										REVISIONE	
Fase	Lotto	Ambito	Disciplina	Tipo	Numero	Rev	Scala	Id.	Data		Descrizione
E	L1	02	STR	DI	03	A	1:10	—	—	—	—

NOME FILE: AE15P-E-L1-02-STR-DI-03-A.dwg — REDAZIONE: A. Battacchi (ref. INCIDE)

Visto del Committente: **Società Aeroportuale Calabrese S.p.A.**

INTERVENTO FACENTE PARTE DEL	IL RESPONSABILE DEL PROCEDIMENTO	IL POST HOLDER DI AREA:
Contratto istituzionale di Sviluppo "DX COLAP"	ing. Ferdinando Sarasco	OPERATIONAL SERVICES MANAGER Emilio Perillo PASSENGER EXPERIENCE MANAGER Sabina Milani PM PROGETTAZIONE Ferdinando Sarasco

Approvazione **ENAC:**